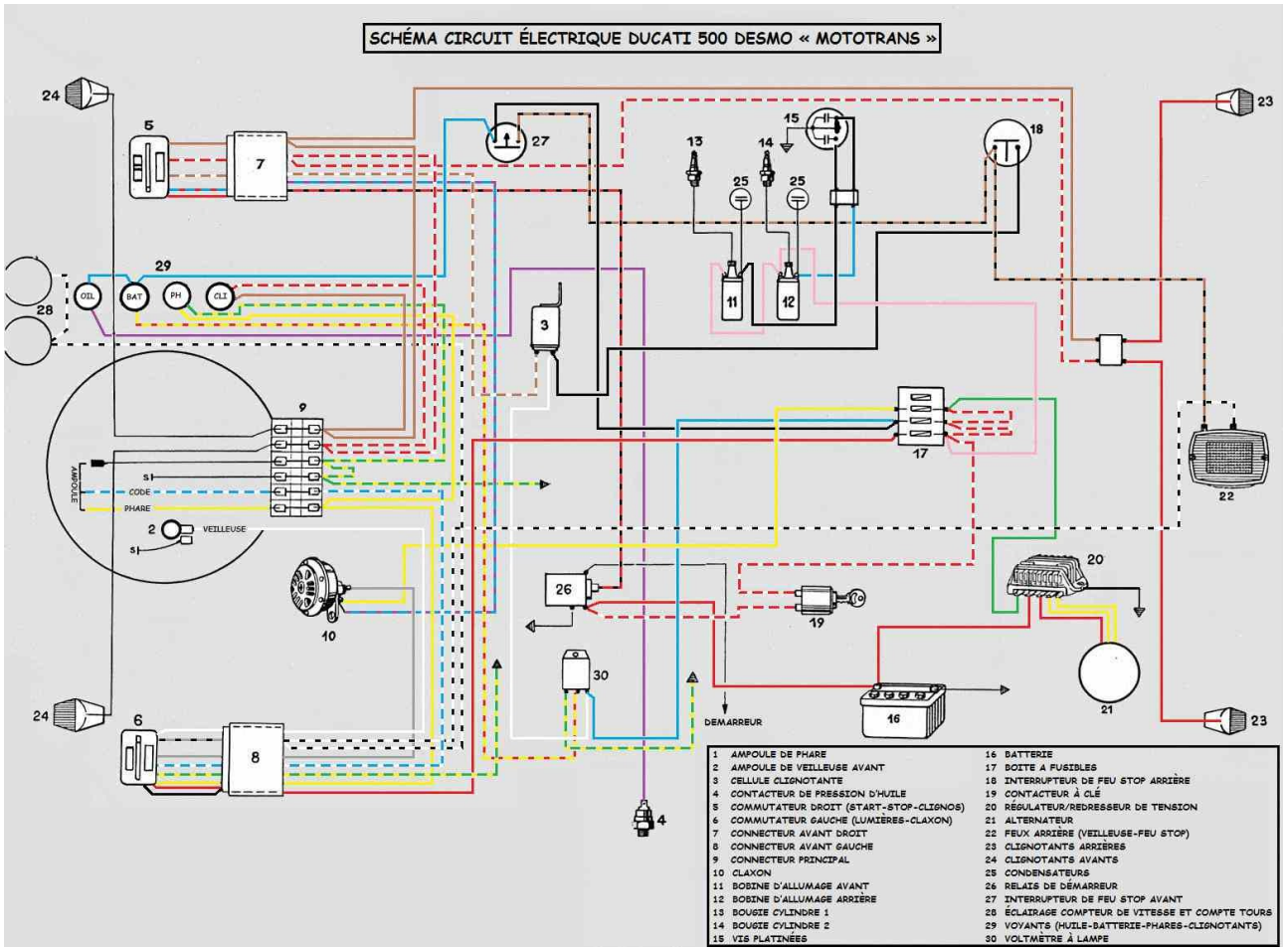Schéma 500 Mototrans